Riobel®

Installation guide / Guide d'installation / Guía de instalación

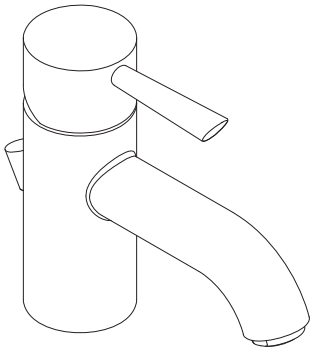

Before beginning the installation:
Read all instructions.
Purge the water supply system before connecting it to the faucet.

Avant de commencer l'installation :
Lire toutes les instructions.
Purger votre système d'alimentation d'eau avant d'effectuer le branchement au robinet.

Antes de iniciar la instalación:
Lea todas las instrucciones.
Es necesario purgar previamente su sistema de alimentación de agua para efectuar la conexión del grifo.

Tools and equipment required / Outils et matériel requis / Herramientas y material requerido para instalación:

For warranty or additional information, contact:
Pour renseignements sur la garantie ou autre information :
Para saber más sobre la garantía u obtener información adicional:

U.S.A. houseofrohl.com/support
CANADA houseofrohl.ca/support

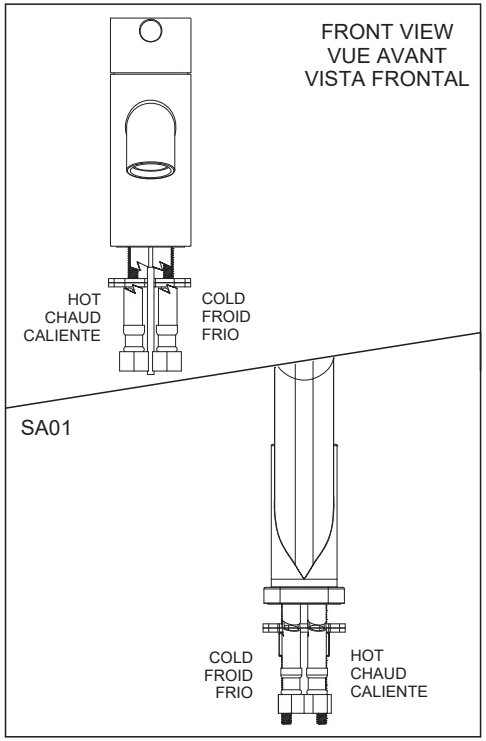

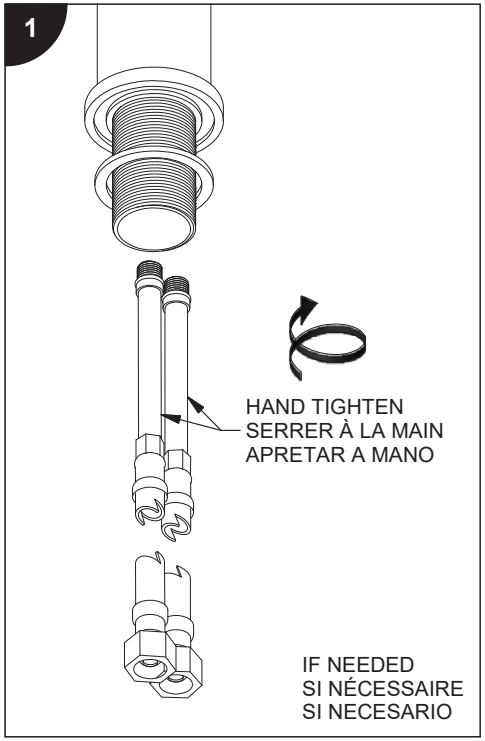

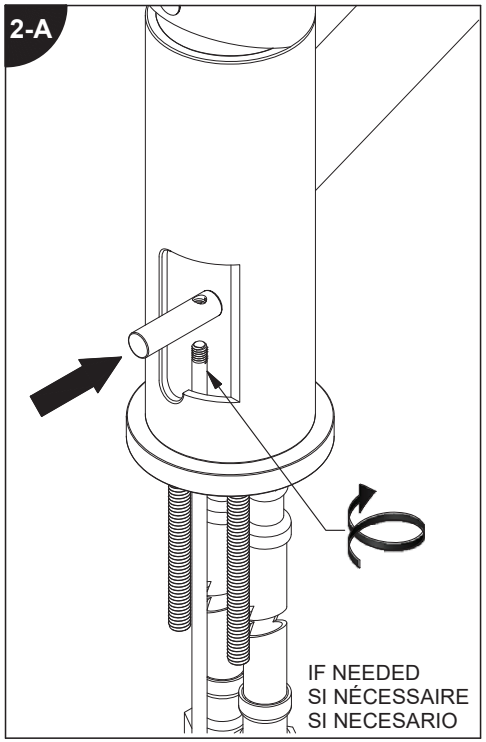

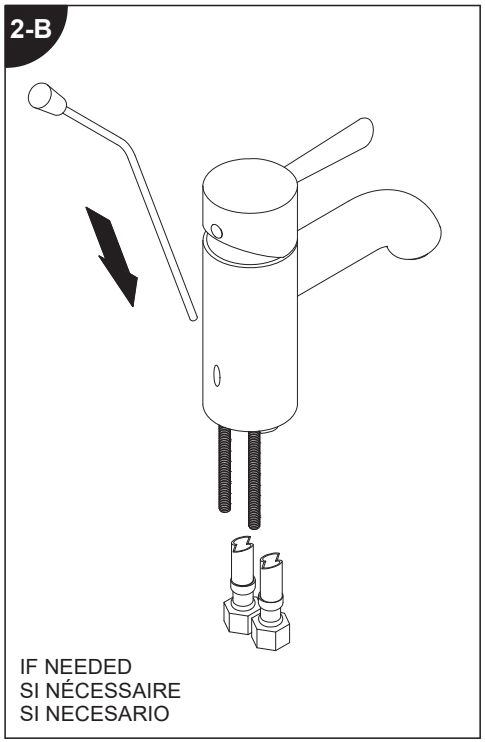

06/20/2022 INS11253A 5000005030G
Backcoated 0.0

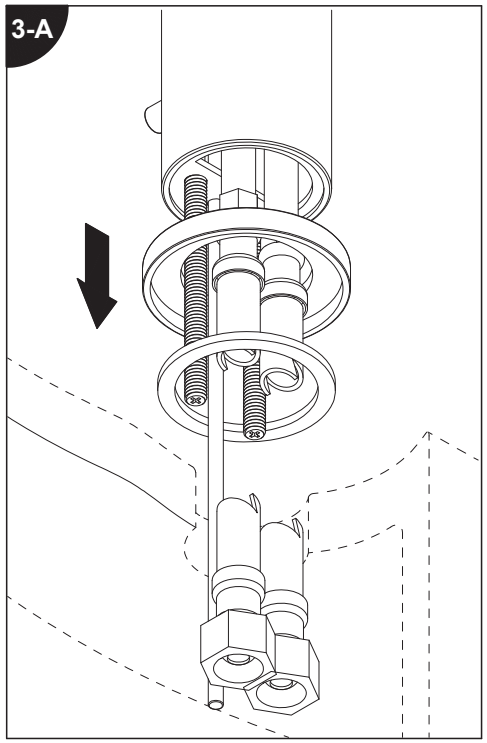

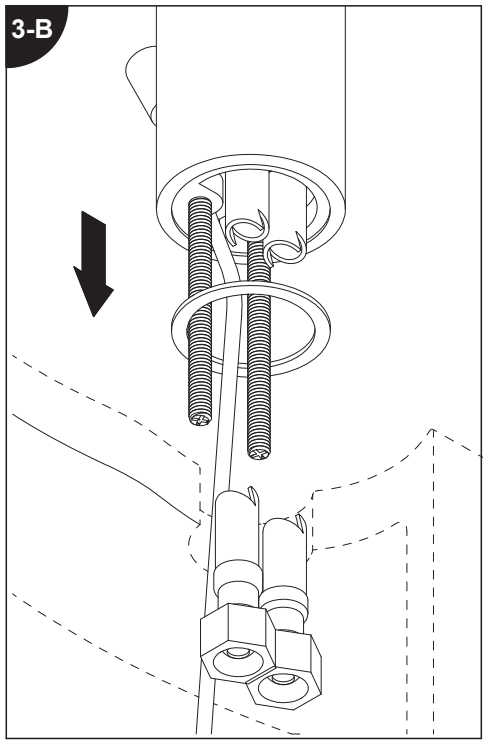

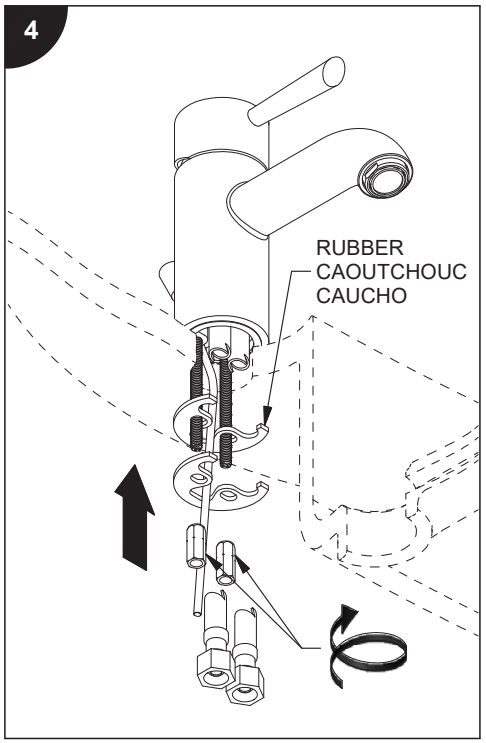

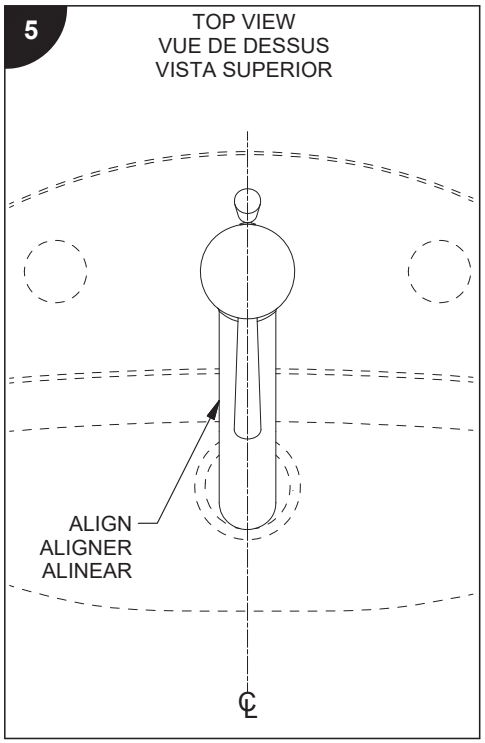

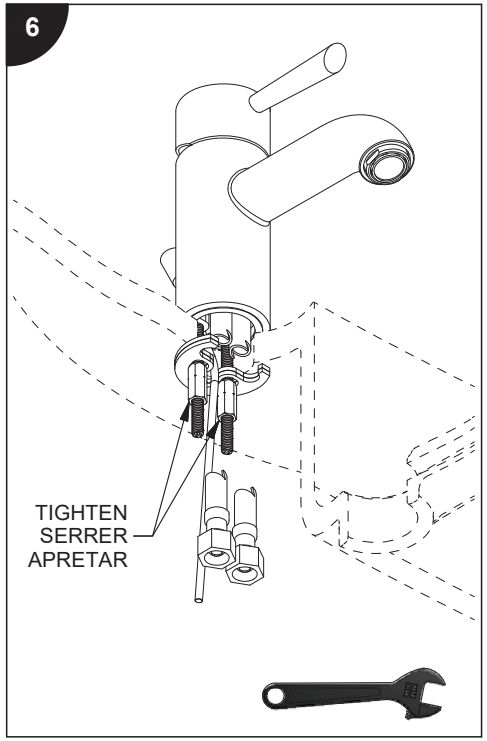

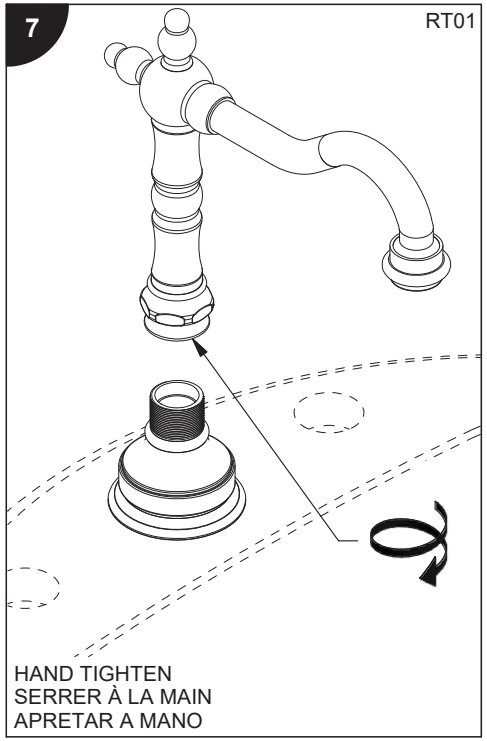

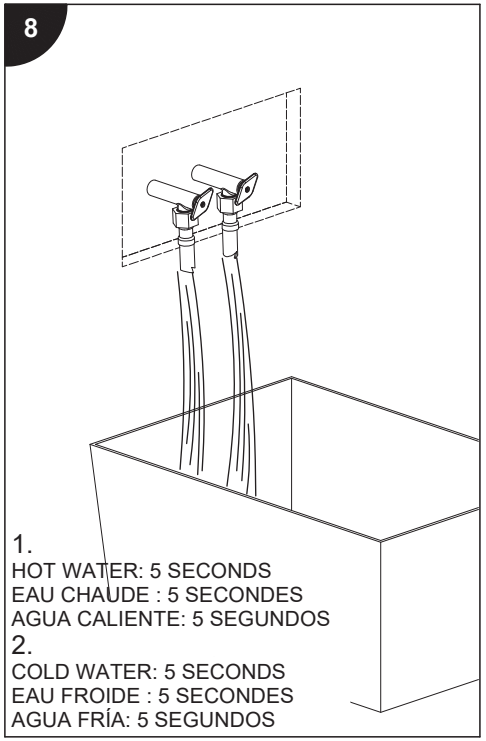

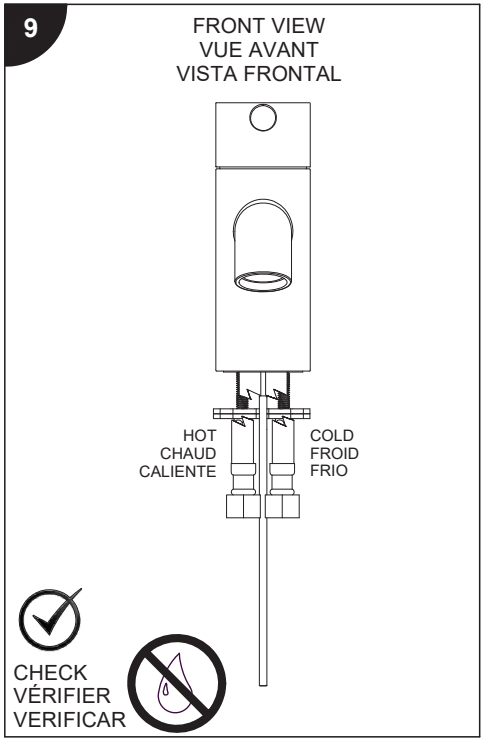

06/20/2022 INS11253A 5000005301G
Backcoat(4/0)